적용규격 SPECIFICATION APPLIED	

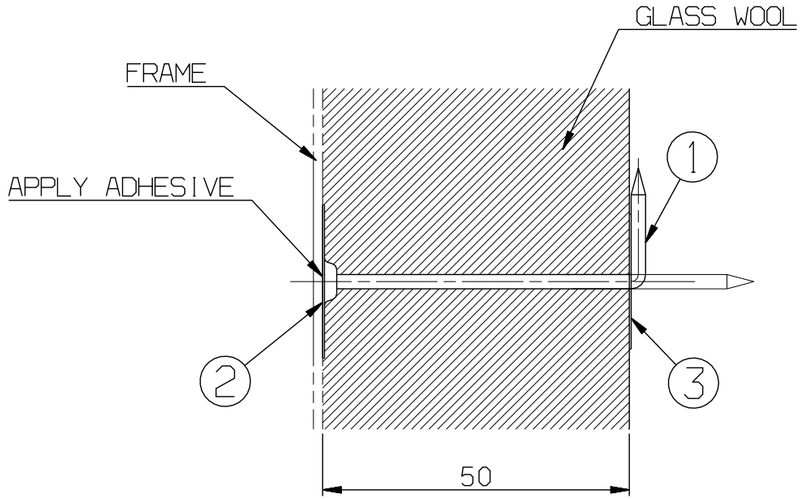

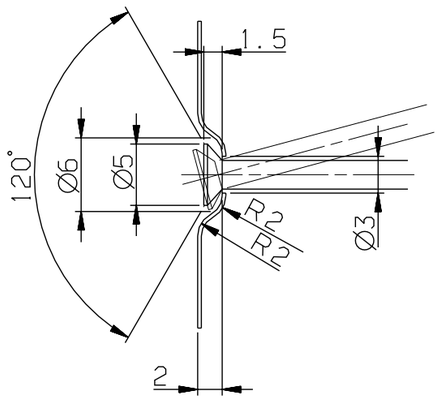

SECTION A-A
SCALE 2/1

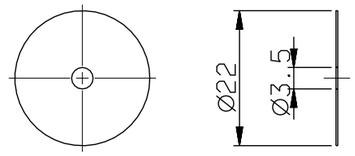

DETAIL #3

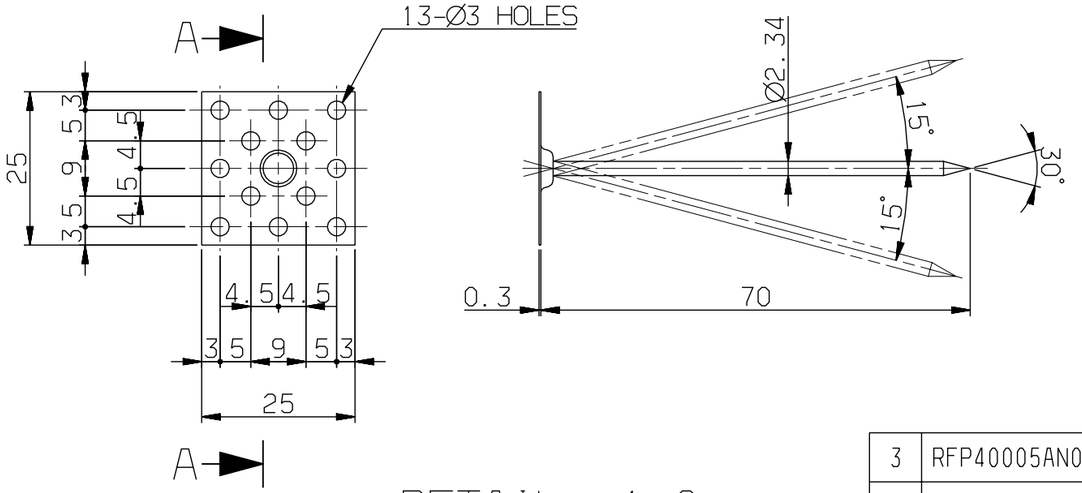

DETAIL #1, 2

NOTE
1. PIN OF GLASS WOOL SHALL BE INSTALLED BY SUFFICIENT ADHESIVE LIKE "SEVEN RESIN"
2. AFTER GLASS WOOL IS INSTALLED INTO PINS, PINS IS BENDED 90 DEGREE WITH WASHER.
3. PIN'S MOVEMENT SHALL BE LESS THAN 15 DEGREE.

두께 THICKNESS			
	~ 40	2	4
	~ 30	2	3
	~ 10	1	1.5
	< 3	0.5	1
길이 LENGTH	~3150	-	7
	~1600	4	5
	~ 800	3	4
	~ 400	2	3
	~ 200	1.5	2
	~ 100	1	1.5
등급 GRADE		A	B

주철, 주강품 CASTING (±)			
~ 20M	8	14	24
~ 15M	7	12	21
~ 12M	6	10	18
~ 8M	5	8	14
~ 4M	4	6	11
~ 2M	3	4	8
~ 1M	2	3	6
~ 315	1	2	4
~ 120	1	2	3
~ 30	1	1	1
등급 GRADE	A	B	C

용접 구조물 WELDING (±)			
~ 20M	-	6.0	8.0
~ 15M	-	5.0	7.0
~ 12M	-	4.0	6.0
~ 8M	-	3.0	5.0
~ 4M	0.8	2.0	4.0
~ 2M	0.5	1.2	3.0
~ 1M	0.3	0.8	2.0
~ 315	0.2	0.5	1.2
~ 120	0.15	0.3	0.8
~ 30	0.1	0.2	0.5
3~6	0.05	0.1	0.2
등급 GRADE	A	B	C

기계 기공품 MACHINING (±)			
~ 20M	0.3	0.8	2.0
~ 15M	0.2	0.5	1.2
~ 12M	0.15	0.3	0.8
~ 8M	0.1	0.2	0.5
~ 4M	0.08	0.15	0.3
~ 2M	0.06	0.1	0.2
~ 1M	0.05	0.08	0.15
~ 315	0.04	0.06	0.1
~ 120	0.03	0.05	0.08
~ 30	0.02	0.03	0.05
3~6	0.01	0.02	0.03
등급 GRADE	A	B	C

규정치않은 일반공차표 GENERAL TOLERANCE	기호 MARK	일자 DATE	변경내역 DETAIL OF REVISION(E.C ZONE)	설변번호 E.C NO.	설계 DGN	검도 CHK	승인 APP

품번 NO.	부품번호 PART NO.	품명 DESCRIPTION	재질 MATERIAL	수량 Q'TY	중량 W.T	비고 REMARKS
3	RFP40005AN0-003	WASHER	SPP(SBHG)	1		T0.3, ZPC3
2	RFP40005AN0-002	PLATE	SPCC(SCP1)	1		T0.3, ZPC3
1	RFP40005AN0-001	PIN	A5005R	1		PI 2.34

승인 APP	H.G.RYU 2009.05.14	재질 MAT'L	명칭 TITLE	PIN, GLASS, WOOL	
검도 CHK	H.S.KIM 2009.05.14	총중량 G.W			
설계 DGN	Y.D.KIM 2009.05.13	일반공차 MC / WD / CT: B / B / B	도면번호 DRG. NO	MS RFP40005AN0	Ver. 00 / Rev. --
제도 DRG	S.H.SONG 2009.05.13	SIZE A3	SCALE 1/1	매수 SHEET 1 of 1	

참고번호 REF. NO. FPP13525

HYUNDAI Rotem 현대로템주식회사

3D5101 | RFP- | 년-PRJT | 정리번호

본 도면은 당사 재산으로서 허가없이 무단복사/배포 금지함. PROPERTY OF ISSUING ENTITY. CANNOT BE DISTRIBUTED OR REPRODUCED WITHOUT AUTHORIZATION.

CATIA